Therm 6600 S
T6600S 12

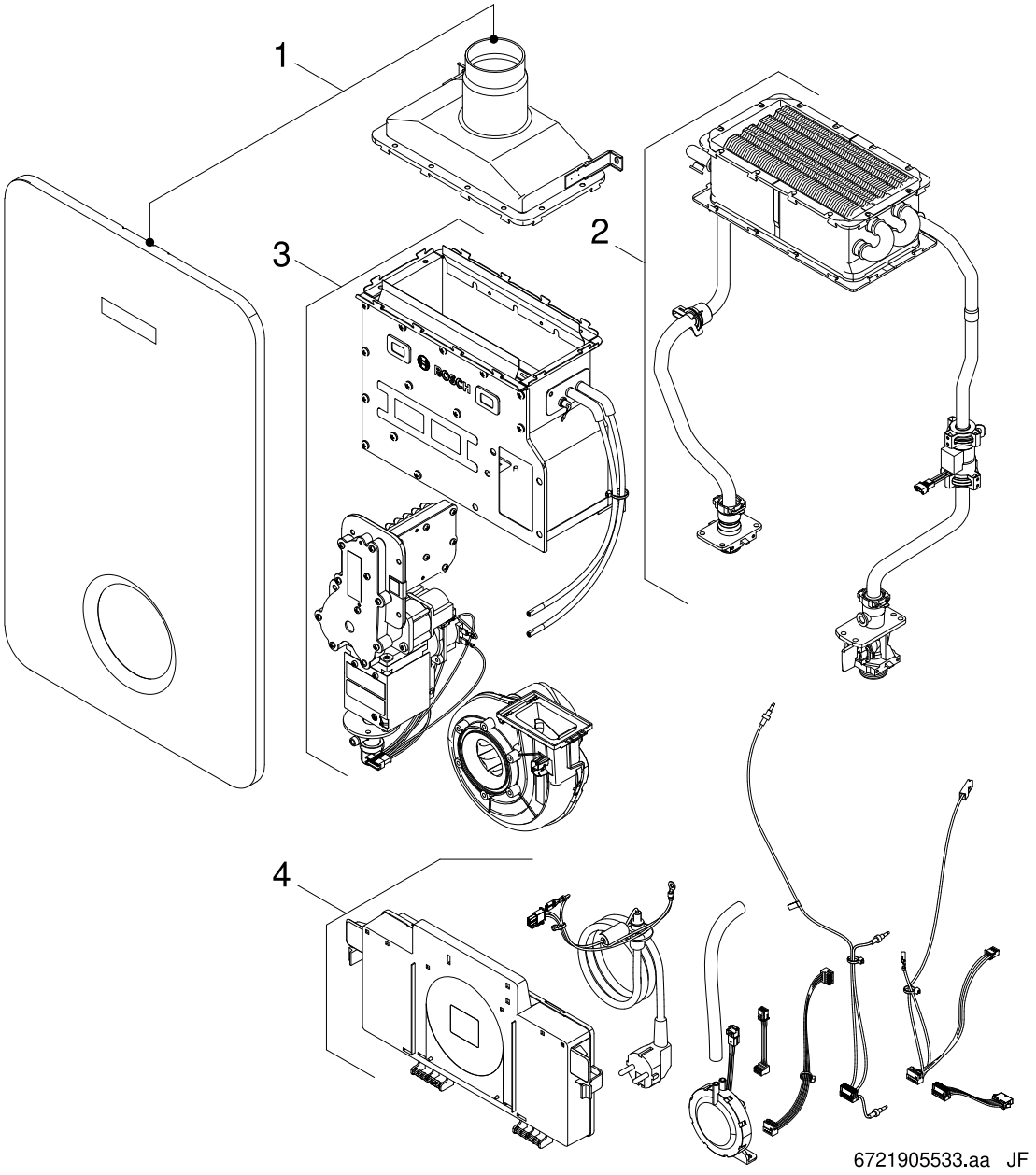

[de] Wichtige Hinweise zur Installation/Montage
Die Installation/Montage muss durch eine für die Arbeiten zugelassene Fachkraft unter Beachtung der geltenden Vorschriften erfolgen.

[en] Important notes on installation/assembly
The installation/assembly must be carried out by a qualified contractor, following these instructions and in compliance with the applicable regulations.

[fr] Instructions importantes pour l'installation/le montage
L'installation/le montage doit être effectué(e) par un spécialiste qualifié pour les opérations concernées et dans le respect de la présente notice et des prescriptions applicables.

[bg] Важни указания във връзка с инсталацията/монтажа
Инсталацията/монтажът трябва да се извършва от лицензиран за работите специалист в съответствие с настоящото ръководство и с приложимите разпоредби.

[cs] Důležité pokyny k instalaci/montáži
Instalaci/montáž musí při dodržení pokynů uvedených v tomto návodu a platných předpisů provést odborný pracovník s příslušným oprávněním pro tyto práce.

[da] Vigtige anvisninger til installationen/monteringen
IInstallationen/monteringen skal foretages af en godkendt installatør under overholdelse af denne vejledning og de gældende forskrifter.

[el] Σημαντικές υποδείξεις για την εγκατάσταση/συναρμολόγηση
Η εγκατάσταση/τοποθέτηση πρέπει να ανατίθεται σε εκπαιδευμένο για τις συγκεκριμένες εργασίες τεχνικό προσωπικό με τήρηση αυτών των οδηγιών καθώς και των σχετικών προδιαγραφών.

[es] Indicaciones importantes para instalación/montaje
La instalación/el montaje debe realizarla personal especializado que esté autorizado para realizar estos trabajos y que tenga en cuenta estas instrucciones y la normativa vigente.

[et] Olulised juhised paigaldamiseks/montaažiks
Paigaldamist/montaaži tohib läbi viia vaid selleks volitusi omav spetsialist, arvestades kehtivaid nõudeid.

[nl-BE] Belangrijke aanwijzingen betreffende de installatie/montage
De installatie/montage moet worden uitgevoerd door een voor de werkzaamheden geautoriseerde installateur rekening houdend met deze handleiding en de geldende voorschriften.

[fi] Tärkeitä asennus- ja kokoonpano-ohjeita
Näihin töihin hyväksytyn ammattiasentajan pitää suorittaa asennus- ja kokoonpanotyöt voimassa olevien määräysten mukaisesti.

(hr) Važne upute za Instalaciju/Montažu
Instalacija/montaža mora biti izvedena od strane kvalificiranog stručnog osoblja, poštujući ove Upute i u skladu sa važećim propisima.

[hu] Fontos tudnivalók az installáláshoz/szereléshez
A telepítést/szerelést egy, a munkálatokra felhatalmazott szakembernek kell végeznie, jelen utasítás és az érvényes előírások figyelembevétele mellett.

[it] Avvertenze importanti per l'installazione/il montaggio
L'installazione/il montaggio deve aver luogo ad opera di una ditta specializzata ed autorizzata in osservanza di queste istruzioni e delle direttive vigenti.

[ka] მნიშვნელოვანი მითითებები ინსტალაციისთვის/მონტაჟისათვის
ინსტალაცია/მონტაჟი უნდა განხორციელდეს სამუშაოებისთვის დაშვებული კვალიფიციური პერსონალის მიერ, მოქმედი განაწესის დაცვით.

[lt] Svarbios instaliavimo ir (arba) montavimo nuorodos
Instaliavimo/montavimo darbus, laikydamiesi šios instrukcijos reikalavimų ir galiojančių taisyklių, privalo atlikti šiems darbams įgalioti specialistai.

[sq] Shënime të rëndësishme për instalimin/montimin
Instalimi/montimi duhet të bëhet nga një kontraktues i kualifikuar, duke ndjekur këto udhëzime dhe në përputhje me rregulloret në fuqi.

[lv] Svarīgi norādījumi par iekārtas uzstādīšanu / montāžu
Uzstādīšanu/montāžu jāveic atbilstošajiem darbiem sertificētam speciālistam, ievērojot šo instrukciju un spēkā esošos noteikumus.

[nl] Belangrijke aanwijzingen betreffende de installatie/montage
De installatie/montage moet door een erkend installateur volgens de geldende voorschriften worden uitgevoerd.

[no] Viktig informasjon om installasjon/montering
Installasjonen/monteringen skal gjennomføres av autoriserte installatører, og installasjonsanvisningen samt gjeldende forskrifter skal følges.

[pl] Ważne wskazówki dotyczące instalacji/montażu
Instalację/montaż powinien wykonać specjalista uprawniony do tego typu prac z uwzględnieniem informacji podanych w niniejszej instrukcji oraz aktualnie obowiązujących przepisów.

[pt] Indicações importantes relativas à instalação/montagem
A instalação/montagem deve ser efectuada por um técnico autorizado para os trabalhos, respeitando este manual e as prescrições válidas.

[ro] Indicaţii importante privind instalarea/montajul
Instalarea/montajul trebuie realizate de către un specialist autorizat pentru lucrările respective, respectându-se prezentele instrucţiuni şi prescripţiile valabile.

[ru] Важные указания по подключению/монтажу
IПодключение/монтаж должны выполнять только специалисты, имеющие допуск к выполнению таких работ, при соблюдении требований этой инструкции и действующих норм и правил.

[sk] Dôležité pokyny týkajúce sa inštalácie/montáže
Inštaláciu/montáž musí vykonať odborný personál, ktorý má oprávnenie pre výkon týchto prác, pričom musí dodržiavať pokyny uvedené v tomto návode a platné predpisy.

[sl] Pomembni napotki za namestitev/montažo
Inštalacijo/montažo lahko izvede samo pooblaščen strokovnjak ob upoštevanju teh navodil in veljavnih predpisov.

[sr] Važna uputstva za ugradnju i montažu
Ovu instalaciju/montažu moraju da obave stručna lica koja su ovlašćena za obavljanje takvih radova u skladu sa ovim uputstvom i važećim propisima.

[sv] Viktiga anvisningar för installation/montering
Installationen/monteringen måste utföras av en behörig och tekniskt utbildad person enligt denna anvisning samt gällande föreskrifter.

[tr] Kurulum/Montaj ile ilgili önemli uyarılar
Kurulum/montaj, bu çalışmaları yapmasına müsaade edilen uzman kişiler tarafından işbu kılavuz ve geçerli yönetmelikler dikkate alınarak yapılmalıdır.

[uk] Важливі вказівки щодо установки/монтажу
Встановлення/монтаж повинні виконувати фахівці, що допущені до виконання таких робіт, із дотриманням цієї інструкції та діючих приписів.

[zh] 安装方面的重要提示
安装和组装工作必须由经过许可的专业人员进行,
同时必须遵守本说明 书和现行法规的相关要求

[ar] ملاحظات هامة للتركيب/التجميع
يجب أن يتم التركيب/التجميع من قبل متخصص مصرح له بالعمل، مع مراعاة اللوائح السارية.

[fa] تذکرات مهم درباره نصب/مونتاژ
نصب/مونتاژ باید توسط فردی حرفه ای که مجاز به انجام این کار است، و همچنین با توجه کامل به مقررات مربوطه انجام شود.

[az] Quraşdırılma
Quraşdırılma işinin yerinə yetirilməsi səlahiyyətli bir mütəxəssis tərəfindən və müvafiq qaydalara uyğun olaraq aparılmalıdır.

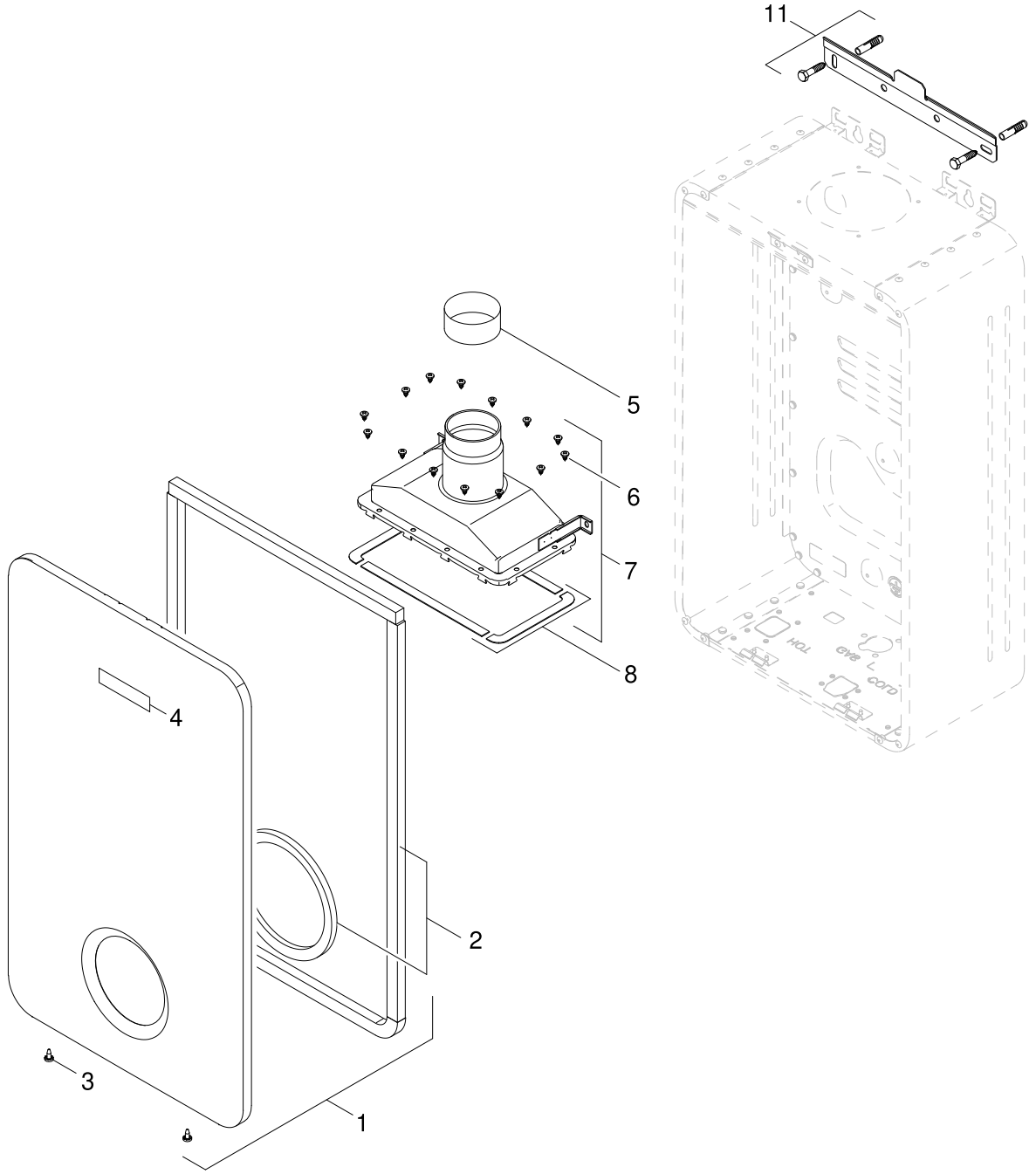

6721905534.aa JF

Dis Gövde

1

Therm 6600 S
T6600S 12

Pos	Aciklamalar	Ordering no.	PG	Gaz cinsi	T6600S 12															Notlar
1	Kapak	8 738 743 027	28		■															
2	Conta Seti	8 738 743 028	22		■															
3	Civata M4x10 (10x)	8 738 708 770	13		■															
4	Amblem (BO)	8 738 724 088	16		■															
5	Conta	8 716 101 719 0	15		■															
6	Civata (10x)	8 738 743 056	11		■															
7	Baca gazı toplayıcı	8 738 743 057	18		■															
8	Conta	8 738 743 058	10		■															
11	TUTUCU	8 708 003 134 0	13		■															

Therm 6600 S
T6600S 12

Dis Gövde

1

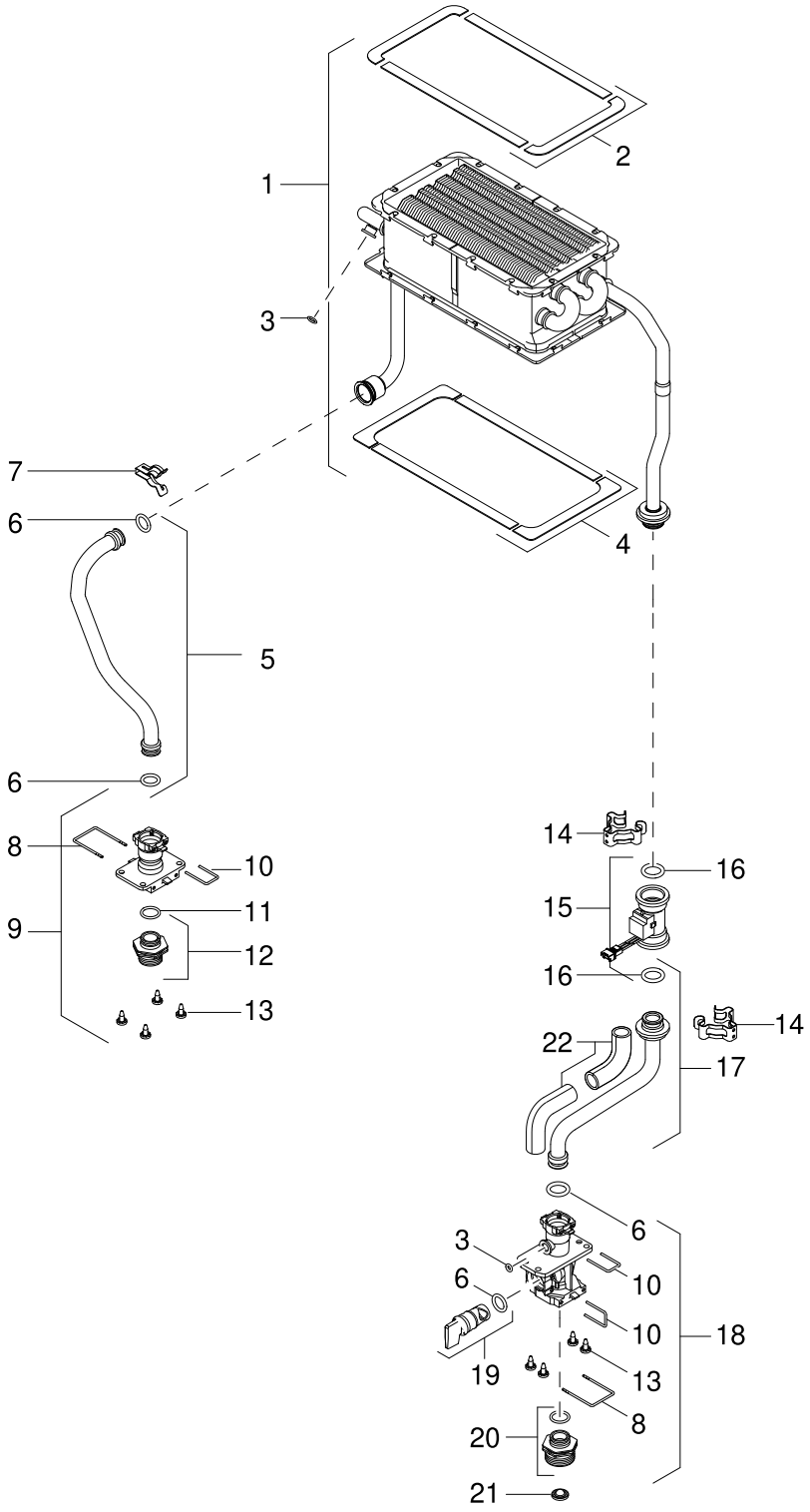

6721905517.ab JF

Esanjör

2

Therm 6600 S
T6600S 12

Pos	Aciklamalar	Ordering no.	PG	Gaz cinsi	T6600S 12															Notlar
1	Esanjör	8 738 743 060	37		■															
2	Conta	8 738 743 058	10		■															
3	O-Ring (10x)	8 700 205 310 0	11		■															
4	Conta	8 738 743 061	10		■															
5	Boru	8 738 743 065	17		■															
6	O-Ring (10x)	8 700 205 129 0	25		■															
7	Kelepçe (10x)	8 701 201 020 0	24		■															
8	Tespit Teli (10x)	8 704 705 024 0	15		■															
9	Klemensler	8 738 743 066	19		■															
10	Tespit Teli (10x)	8 704 705 025 0	12		■															
11	O-Ring 14x2mm (10x)	8 738 727 612	15		■															
12	Bağlantı Nipeli	8 738 743 067	15		■															
13	Civata M4x10 (10x)	8 738 708 770	13		■															
14	Kelepçe D24 (5x)	8 738 715 061	16		■															
15	Türbin	8 755 000 110	22		■															
16	O-Ring (10X)	8 738 702 459 0	14		■															
17	Boru	8 738 743 166	18		■															
18	Su Armatürü (1 NTC)	8 738 743 190	21		■															<= FD674 (2026/06)
18	Su Armatürü (0 NTC)	8 755 007 246			■															>= FD675 (2026/07)
19	Dügme	8 738 743 070	12		■															
20	Bağlantı Nipeli	8 738 743 067	15		■															
21	Su Süzgeci (10x)	8 738 708 550	26		■															
22	İzolasyon (x3)	8 702 303 028 0	09		■															

Therm 6600 S
T6600S 12

Esanjör

2

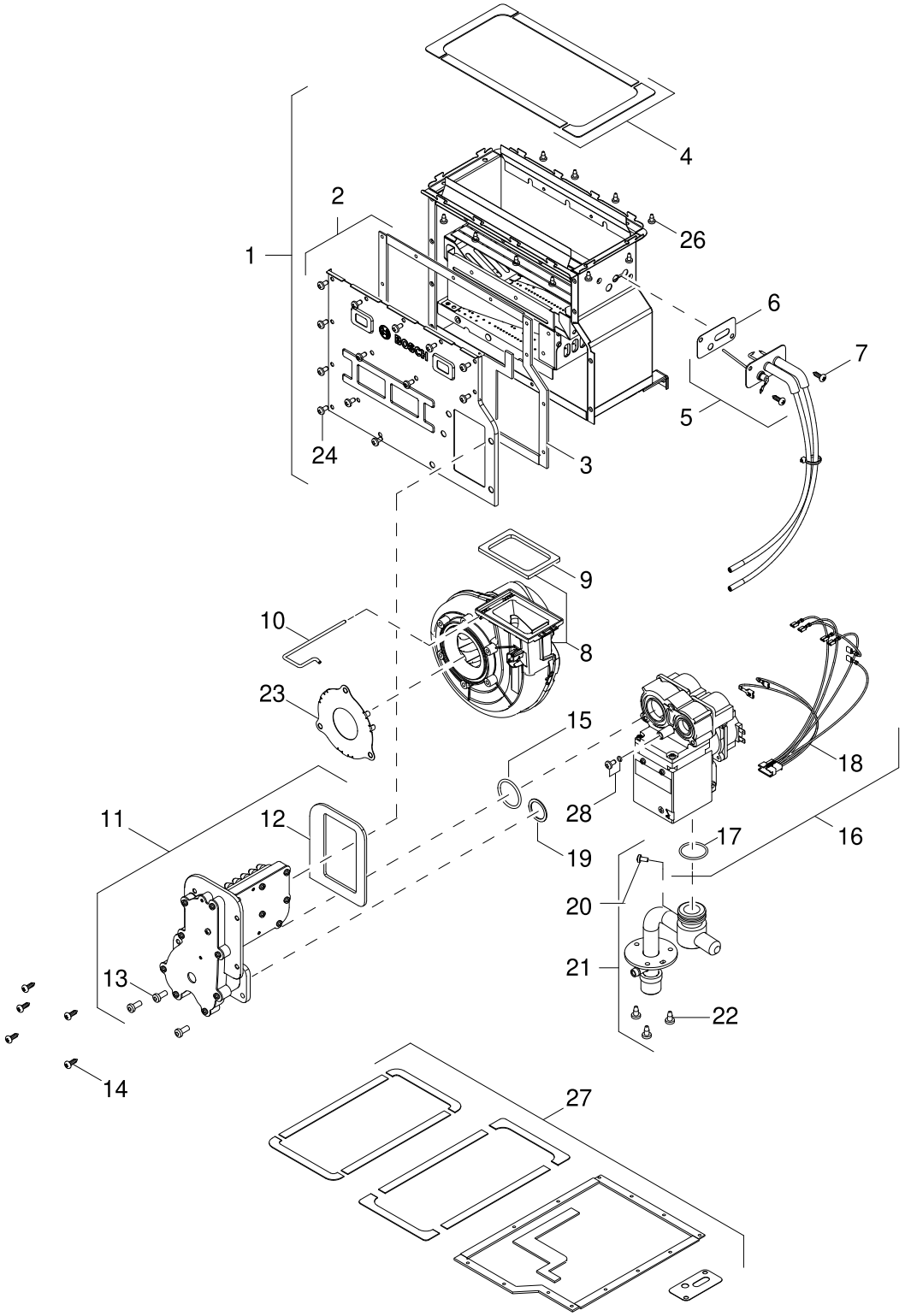

6721905500.ab JF

Yakıcı / üfleyici / gaz vanası **3**	**Therm 6600 S** **T6600S 12**

Pos	Aciklamalar	Ordering no.	PG	Gaz cinsi	T6600S 12															Notlar
1	Brülör	8 738 743 071	34		■															
2	Brülör Kapagi	8 738 743 188	17		■															
3	Conta	8 738 743 189	10		■															
4	Conta	8 738 743 061	10		■															
5	Ateşleme iyonizasyon elektrodu	8 738 743 081	16		■															
6	Conta (10x)	8 738 743 082	11		■															
7	Civata (10x)	8 738 743 080	12		■															
8	Fan	8 738 743 079	37		■															
9	Conta	8 738 743 072	10		■															
10	İndeksleme Pimi	8 738 743 137	12		■															
11	Gaz distribütörleri NG	8 738 743 083	28		■															
12	Conta	8 738 743 084	11		■															
13	Civata (10x)	8 743 401 002 0	12		■															
14	Civata (10x)	8 738 743 085	12		■															
15	O-Ring (10x)	8 738 743 108	13		■															
16	Gaz Armatürü	8 738 743 105	35		■															
17	O-Ring (10x)	8 738 721 663	18		■															
18	Kablo Demeti	8 738 743 106	13		■															
19	O-Ring (10x)	8 738 743 109	13		■															
20	Civata (10x)	8 738 743 110	12		■															
21	Gazborusu	8 738 744 034	28		■															
22	Civata (10x)	8 738 743 112	13		■															
23	Kisma Pulu	8 738 743 271	11		■															
24	Civata (10x)	8 738 743 186	11		■															
26	Civata (10x)	8 738 743 056	11		■															
27	Conta Seti (12L)	8 738 743 187	10		■															
28	Basınçlı musluk	8 755 002 153	10		■															
	Gaz dönüsüm seti T6600S 12L 23>31	7 736 507 481			■															

Therm 6600 S
T6600S 12

Yakıcı / üfleyici / gaz vanası

3

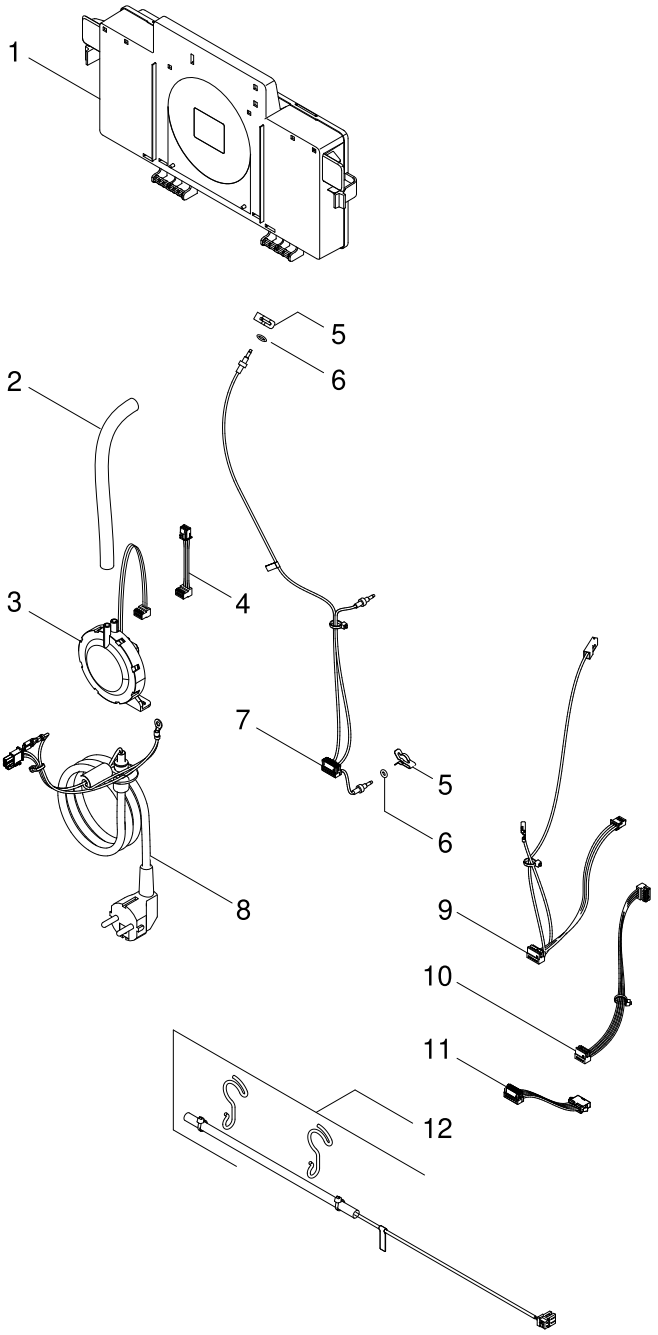

6721905501.ac JF

Kumanda Unitesi

4

Therm 6600 S
T6600S 12

Pos	Aciklamalar	Ordering no.	PG	Gaz cinsi	T6600S 12															Notlar
1	Kontrol Ünitesi	8 738 743 291	42		■															
2	Hortum	8 738 743 167	15		■															
3	Basınç sensörü	8 755 003 653	23		■															
4	Kablo	8 738 743 107	13		■															<= FD580 (2025.12)
5	Kelepçe (10x)	8 738 743 113	15		■															
6	O-Ring (10x)	8 700 205 310 0	11		■															
7	Kablo (3 NTC)	8 738 743 133	20		■															<= FD674 (2026/06)
7	Kablo (2 NTC)	8 755 007 244			■															>= FD675 (2026/07)
8	Sebeke Kablosu	8 738 743 132	22		■															
9	Kablo (akış ölçer/İyonizasyon)	8 738 743 134	15		■															
10	Kablo (fan)	8 738 743 136	14		■															
11	Kablo (gaz vanası/ECU)	8 738 743 135	15		■															
12	Termal sigorta kablosu	8 738 743 155	20																	

Therm 6600 S
T6600S 12

Kumanda Unitesi

4

Cihaz Cesitleri

Cihaz	Ordering no.	Ulke	Notlar
T6600S 12 23	7 736 507 514	TR	

Bosch Thermotechnik GmbH
Junkersstr. 20-24
D-73249 Wernau / Germany
www.bosch-homecomfort.com